Предпазни мерки

1. Прочетете всички инструкции.
2. Запазете инструкциите.
3. Обърнете внимание на всички предупреждения.
4. Следвайте всички инструкции.
5. Този уред е конструкция КЛАС **II**
6. Вентилацията не трябва да бъде възпрепятствана чрез покриване на вентилационните отвори с вестници, покривки, завеси и др. под.
7. Върху уреда не трябва да се поставят източници на открит пламък, например запалени свещи.
8. Да не се допуска попадане на капки течности или пръски върху уреда и да не поставят предмети, пълни с течност върху него, например вази.
9. Да не се излагат батериите на дистанционно управление на прекомерно нагряване, например на пряка слънчева светлина, огън или подобни.
10. Щепселът или куплунгът на уреда се използват като разединяващо устройство и те трябва да останат в изправно работно състояние.
11. За да се предотврати разпространяването на пожар, пазете свещи или други източници на открит пламък далеч от продукта.
12. Почиствайте само със суха кърпа.
13. Не инсталирайте този уред в херметично затворени места, например в стенни шкафове. Не блокирайте вентилационните отвори.
14. Не монтирайте уреда в близост до източници на топлина, като радиатори, топломери, котлони или други уреди (включително усилватели), които отделят топлина.
15. Не модифицирайте защитните устройства на поляризирания или щепсел от заземен тип. Поляризираният щепсел има два щифта, като единият е по-широк от другия. Щепселът от заземен тип има два щифта и трети заземяващ. По-широкият щифт или заземяващият осигурява вашата безопасност. Ако доставеният с уреда щепсел не е подходящ за контакта на вашата домашна инсталация, консултирайте се с електротехник за подмяна на неподходящия контакт.
16. Използвайте само приспособления/аксесоари, посочени от производителя.
17. Използвайте само със стойка, триножник, конзолата или маса, посочени от производителя или такива в комплекта на уреда. Когато се използва носеща количка, трябва да се внимава при преместване на количката, когато уредът е върху нея, за да се избегне падането му.
18. Изключвайте уреда от контакта по време на гръмотевични бури или когато няма да се използва продължително време.
19. Обърнете се към квалифициран сервизен техник. Сервиз е необходим, когато апаратът е повреден по какъвто и да е начин, както и ако са повредени кабелът или щепселът, когато е проникнала течност или са паднали предмети в уреда, когато уредът е бил изложен на дъжд или влага, не работи нормално или е падал.
20. Всеки USB извод трябва да бъде захранван с 0,5 A при нормална работа;
21. За осигуряване на вентилацията, трябва да се оставят минимални разстояние около уреда;
22. Използвайте уреда в тропичен и/или умерен климат.
23. Поставяйте телевизора в среда на умерена температура, не го поставяйте на изходния въздушен поток на климатик или печка, за да се избегнат повреди.
24. Хващайте телевизора с две ръце, когато го пренасяте, за да бъде стабилен при понасяне на външни сили.

Забележка: Ако ръководството не е съответстващо на продукта, вижте действителния продукт.

ПРЕДУПРЕЖДЕНИЕ

Никога не поставяйте телевизора на нестабилно място. Телевизорът може да падне и да причини сериозни телесни наранявания или смърт. Много наранявания, особено на деца, могат да бъдат избегнати чрез вземането на прости предпазни мерки като:

- Използване на шкафчета или стойки, препоръчани от производителя на телевизора.
- Използване само на мебели, които служат като надеждна опора на телевизора.
- Вземане на мерки телевизорът да не е надвиснал от ръба на опорната мебел.
- Неизползване на високи мебели (например шкафове или библиотеки) за поставяне на телевизора, ако не са закрепени към подходяща опора.
- Да не се поставят телевизорите върху покривки или други материали, които са между телевизора и опората.
- Децата трябва да се предупредят за опасностите, които могат да възникнат при качване върху опорните мебели с цел достигане на телевизора и неговите бутони за управление.

Ако вашият телевизор изисква повторно укрепване и преместване, се вземат предвид горните съображения.

ВАЖНА ИНФОРМАЦИЯ

Ако телевизорът не е позиционирен на достатъчно стабилно място, има опасност той да падне. Много наранявания, особено на деца, могат да бъдат избегнати чрез вземането на прости предпазни мерки като:

- Използване на шкафчета или стойки, препоръчани от производителя на телевизора.
- Използване само на мебели, които служат като надеждна опора на телевизора.
- Вземане на мерки телевизорът да не е надвиснал от ръба на опорната мебел.
- Неизползване на високи мебели (например шкафове или библиотеки) за поставяне на телевизора, ако не са закрепени към подходяща опора.
- Да не се поставят телевизорите върху покривки или други материали, които са между телевизора и опората.
- Децата трябва да се предупредят за опасностите, които могат да възникнат при качване върху опорните мебели с цел достигане на телевизора и неговите бутони за управление.

ВНИМАНИЕ

Опасност от експлозия, ако батериите са неправилно поставени.
Сменяйте само със същия или еквивалентен тип батерии.
Да не се излагат батериите на прекомерно нагряване, например на пряка слънчева светлина, огън или подобни.
Използваните батерии не трябва да се изхвърлят в кофата за отпадъци. Моля, изхвърляйте ги в специализираните места за изхвърляне на батерии.

ВНИМАНИЕ

Когато щепселът или куплунгът на уреда се използват като разединително устройство, то трябва да остане в изправно работно състояние.

ВНИМАНИЕ

Тези инструкции за обслужване са предназначени за използване само от квалифициран сервизен персонал. За да се намали риска от токов удар, не изпълнявайте сервизни работи, различни от тези съдържащи се в работните инструкции, освен ако не сте квалифициран да правите това.

Внимание:
Неподвижни изображения могат да доведат до безвъзвратна повреда на екрана.

- Погрижете се на екрана на LED телевизора да не се стои неподвижно изображение повече от 2 часа, тъй като тя ще остане видима и след това, което се нарича "изгаряне на екрана". За да се избегне този проблем, намалете "контраста" и "яркостта" на дисплея, когато сте извели на екран неподвижно изображение.
- Когато гледате телевизионна програма в режим 4:3 продължително време, по краищата на лявата, дясната и централната част на екрана остават следи, поради различното предаване на светлината. Подобно въздействие върху екрана има и при възпроизвеждане на DVD или при използване на конзоли за игри. За продукти, повредени по тези причини, не може да се гарантира техническа поддръжка.
- Могат да останат видими картини при извеждане на екрана за определено време на електронни игри и неподвижни картини от компютри. За да се избегне този проблем, намалете "контраста" и "яркостта" на дисплея, когато сте извели на екран неподвижно изображение.

- Поставяйте телевизора на здрава и равна повърхност, като оставяте разстояние от 10cm около него и 30cm над него до стената или шкафа. Погрижете се телевизорът да бъде поставен близо до стената, за да се избегне падането му, ако се бутне.

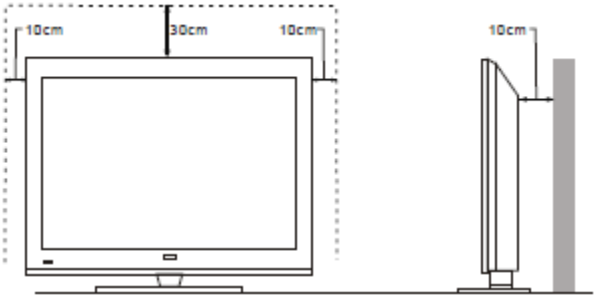

- Когато обръщате телевизора, не хващайте горната му страна. Трябва да го държите за долната страна.

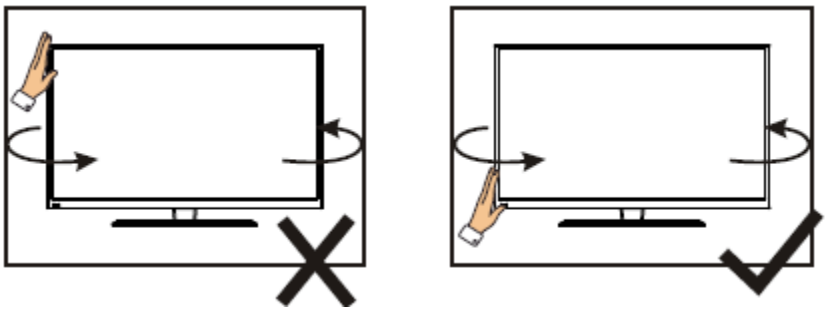

- Когато повдигате телевизора, не го хващайте с една ръка, а го повдигайте с две ръце.

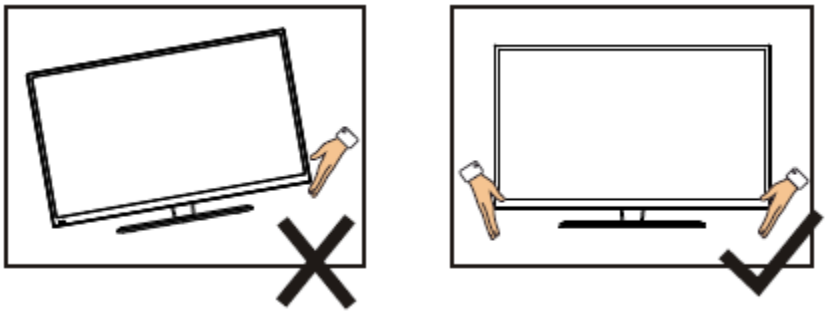

СЪДЪРЖАНИЕ

1. Свързване и подготовка на телевизора
   1.1. Аксесоари
   1.2. Монтиране на стойката
   1.3. Бутони и интерфейси
   1.4. Дистанционно управление
   1.5. Монтиране на батерии
2. Основни операции
   2.1. Включване/изключване (опция)
   2.2. Настройка на режим на готовност
3. Източник на входен сигнал
4. Описание на функционалните менюта
   4.1. Канали
      4.1.1. Автоматична настройка
      4.2.1. ATV ръчно търсене
      4.3.1. Редактиране на програма
   4.2. Меню за управление на картината (меню PICTURE)
   4.3. Меню за управление на звука (Меню SOUND)
   4.4. Меню за управление на времето (TIME)
   4.5. Меню за управление на блокировка (меню LOCK)
   4.6. Меню SETUP (Настройка)
5. MEDIA (Медия)
   5.1. PHOTO (Снимки)
   5.2. MUSIC (Музика)
   5.3. MOVIE (Филм)
   5.4. TEXT (Текст)
6. Техническа спецификация
7. Поддържани режими на сигналите
8. Отстраняване на неизправности

1. Свързване и подготовка на телевизора

1.1. Аксесоари

- Ръководство на потребителя
- Дистанционно управление
- Батерия (UM-4/R03 P/AAA)
- Комплект за стенно монтиране (предварително сглобен) (опция)

1.2. Монтиране на стойката

(За устройството вижте реалния обект)

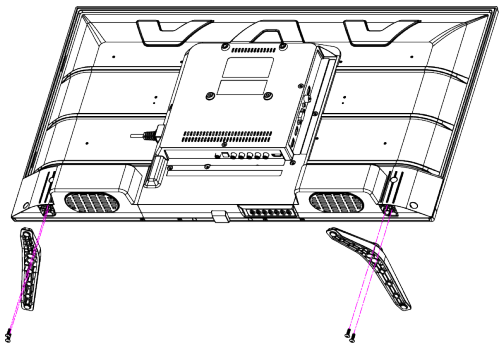

(1) Поставете телевизора с челната страна насочена надолу върху мека кърпа или меки подложки върху плот.
(2) Поставете стойката в гнездото на долната страна на телевизора.
(3) Поставете винтовете в отворите и ги завийте.

1.3. Бутони и интерфейси

Дизайнът и спецификациите се предоставят като стандарт

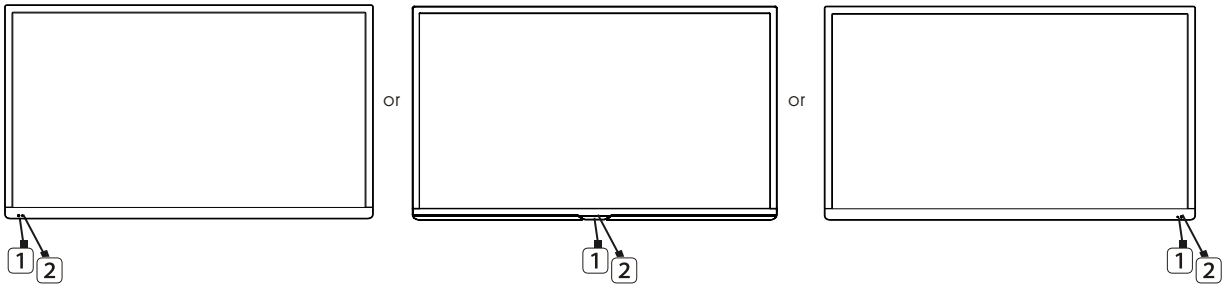

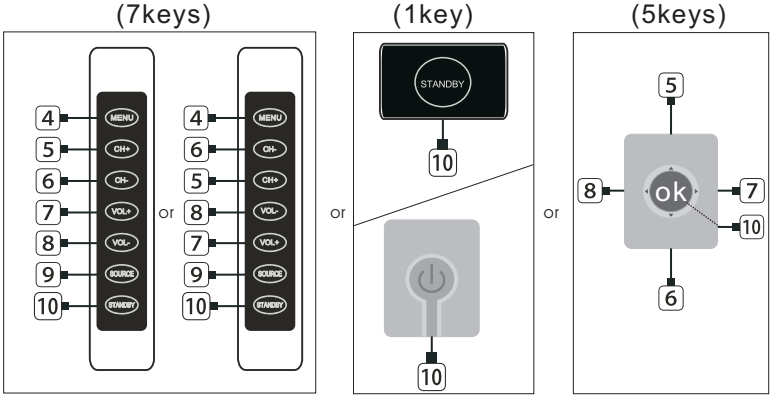

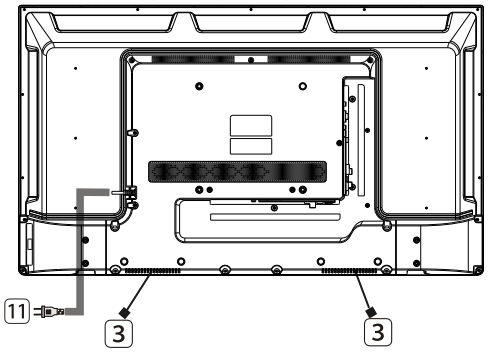

1. Прозорче на сензора за сигнала от дистанционното управление
2. Индикатор за захранване
3. Високоговорител
4. Бутон Menu (Меню)
5. Бутон Програма "+"
6. Бутон Програма "-"
7. Бутон Звук "+"
8. Бутон Звук "-"
9. Бутон Source (Източник на сигнал)
10. Бутон Standby (Режим готовност)
11. Вход за куплунга на захранващия кабел

HDMI2	HDMI3	COAXIAL	YPbPr IN			USB2 USB1 5V⎓500mA	EARPHONE
			Y	Pb	Pr		
PC(VGA)	PC AUDIO	AV IN			RF IN (S2) 13V/18V⎓500mA	RF IN (T2)	HDMI1 (ARC)
		VIDEO	L	R			

1.4. Дистанционно управление

(Тук е показана само схема)

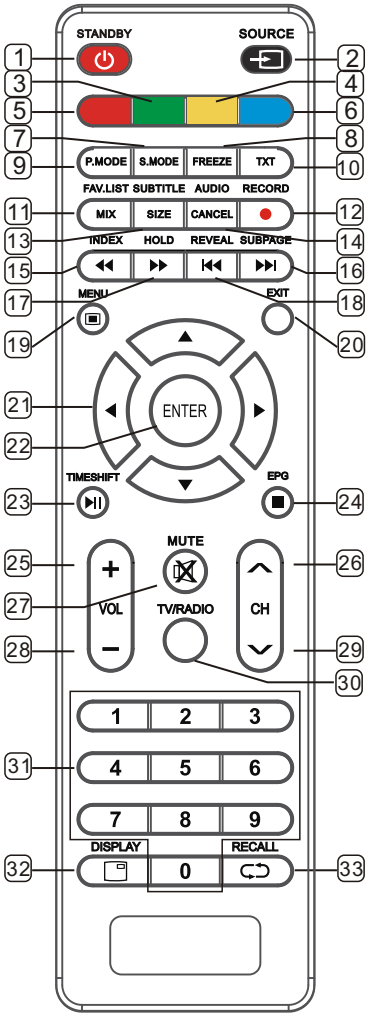

1. STANDBY(⏻) : В готовност за включване и изключване
2. SOURCE: За избор на източника на сигнала.
3. ЗЕЛЕН: Достъп до зелени елементи или страници.
4. ЖЪЛТО: Достъп до жълти елементи или страници.
5. ЧЕРВЕН: Достъп до червени елементи или страници.
6. СИН: Достъп до сини елементи или страници.
7. S.MODE: Избор на режим за управление на звука
8. FREEZE: Спира картината.
9. P.MODE: Избор на режим за управление на картината
10. TXT: Влизане в или излизане от телетекст.
11. FAV.LIST: Списък на любими канали.
    или MIX (в TXT режим): настройка на прозрачността.
12. RECORD: DTV режим за запис на данни в USB диск.
13. SUBTITLE: DTV режим, за избор на режим на субтитри.
    или SIZE (в режим TXT): настройка на размера на символите.
14. AUDIO: Избор на TV аудио режим.
    или CANCEL (в режим TXT): отменя TXT режима.
15. INDEX: Извежда индексна страница. В режим на възпроизвеждане от носител: ◀◀ Бързо превъртане назад
16. SUBPAGE: Влизане в режим подстраница В режим на възпроизвеждане от носител: ▶▶| Напред
17. HOLD: Задържа текущата страница.
    В режим на възпроизвеждане от носител: ▶▶ Бързо превъртане напред
18. REVEAL: Разкриване на скрита информация. В режим на възпроизвеждане от носител: Предишен.
19. MENU: Влизане в или излизане от меню.
20. EXIT: Изход от меню или операция
21. Бутони ▲,▼,◀,▶ : Избор на опция от меню.
22. ENTER: Потвърждение или влизане.
23. TIMESHIFT: В DTV режим смяна на времето.
    В режим на възпроизвеждане от носител: ▶II
    Натиснете един път за пауза, натиснете отново за възпроизвеждане.
24. EPG: Вход в или изход от EPG (Електронен указател на програми)
    В режим на възпроизвеждане от носител: ■ Спира се възпроизвеждането и се връща към списъка с файлове.
25. VOL+: Увеличава силата на звука
26. CH ^: Избира канал напред
27. MUTE: Изключва се звука.
28. VOL- : Намалява силата на звука
29. CH v : Избира канал назад.
30. TV/RADIO: Избира режим TV или радио.
31. 0~9 : Продължете да натискате бутоните, за да изберете канал.
32. DISPLAY: Извежда информацията на текущите видео и аудио сигнал
33. RECALL: Връща към предходен канал.

1.5. Монтиране на батерии

(Тук е показана само схема)

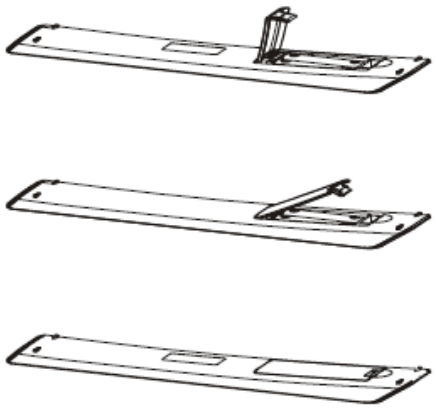

(1) Отворете задното капаче на дистанционното управление.
(2) Монтирайте две 7#(AAA)1.5V батерии. Погрижете се да спазите правилната полярност на батериите.
(3) Затворете задния капак. Изваждайте батериите от дистанционното управление, когато няма да го използвате продължително време.

Ако дистанционното управление не работи правилно, моля извършете следните проверки.
- Проверете дали телевизорът е включен.
- Проверете дали поляритетът на батериите е правилен.
- Проверете дали батериите не са изтощени.
- Проверете дали захранването е нормално и дали захранващият кабел е правилно свързан.
- Проверете дали няма специални флуоросцентно осветление или неонови лампи наоколо.

2. Основни операции

2.1. Включване/изключване (опция)

- Свържете захранващият кабел към **AC вход**. Включете захранващия кабел в подходящ контакт.
- Натиснете **бутона за включване/изключване**, за да включите телевизора, след това натиснете бутон **Power**, за да включите уреда.
- Натиснете отново **бутона за включване/изключване**, за да изключите телевизора.

Забележка: След изключване на телевизора, не отваряйте незабавно бутона за захранване. Трябва да има една минута закъснение.

2.2. Настройка на режим на готовност

- Натиснете бутон (⏻), за да включите апарата.
- Натиснете бутон (⏻) отново, за да се върнете в режим на готовност. Индикаторът за захранване светва в червено.
- Уверете се, че вашият телевизор не е в режим на готовност дълго време.

3. Източник на входен сигнал

- Натиснете бутон SOURCE, за да се изведе списък на източниците на входен сигнал.
- Натиснете бутон ▲/▼, за да изберете и ENTER за потвърждение.
- Менюто ще се скрие автоматично след няколко секунди или натиснете EXIT, за да изчистите от екрана менюто.

4. Описание на функционалните менюта

4.1. Меню Channel (Канал)

- Менюто е налично само в режим DTV.

4.1.1 AUTO TUNING (Автоматична настройка)

- AUTO TUNING (Автоматична настройка) може да автоматично да открие всички налични канали.
- Натиснете бутон [▼] / [▲], за да изберете AUTO TUNING (Автоматична настройка) и след това натиснете ENTER, за да стартирате автоматичното търсене.
- Ако искате да спрете търсенето, натиснете EXIT и след това ◄ за потвърждение или ► за отмяна.

4.1.2 ATV MANUAL TUNING (Ръчна настройка на аналогова телевизия)

- При ръчната настройка може да се търси нагоре или надолу по каналите и търсенето спира, когато се открие канал.
- Натиснете бутон ◄ за търсене надолу от текущата честота и натиснете ► за търсене нагоре.

4.1.3 PROGRAMME EDIT (Редактиране на програма)

Има четири бързи клавиша за програмиране на каналите.

Натиснете първо ▼/▲, за да маркирате канала, след това:

- **Delete (Изтриване):** Изтриване на канала.
  Rename (Преименуване): Влезте всъстояние за преименуване, след това натиснете ◄ /►, за да изберете думата, която искате да промените и натиснете ▼/▲, за да изберете символ. (само в режим на аналогова телевизия)
- **Move (Преместване):** Задайте канала в състояние Move (Преместване), след това натиснете ▼/▲, за да го преместите до позицията, която желаете.
- **Skip (Пропускане):** Пропускане на избрания канал. (Вашият телевизор ще пропуска автоматично канала, когато използвате бутоните CH+/-.)
- **ENTER:** Натиснете за потвърждение.
- **Menu (Меню):** Натиснете за връщане в предходното меню.

4.2 Меню PICTURE (меню за управление на картината)

- Натиснете MENU (Меню), за да изведете главното меню и натиснете◄ /►, за да изберете меню PICTURE. Маркирайте елемент и натиснете ▼ /▲, за да изберете съответното подменю.
- **Picture Mode (Режим на картината)** Dynamic (Динамична) /Standard (Стандартна) /Mild (Умерена) /Personal (Персонална).
- **Color Temp (Температура на цветовете):** Изберете температурата на цветовете, която усещате по-комфортно.
- **Noise Reduction (Намаляване на шума):** Можете да изчистите входния сигнал чрез избиране на опция от менюто.

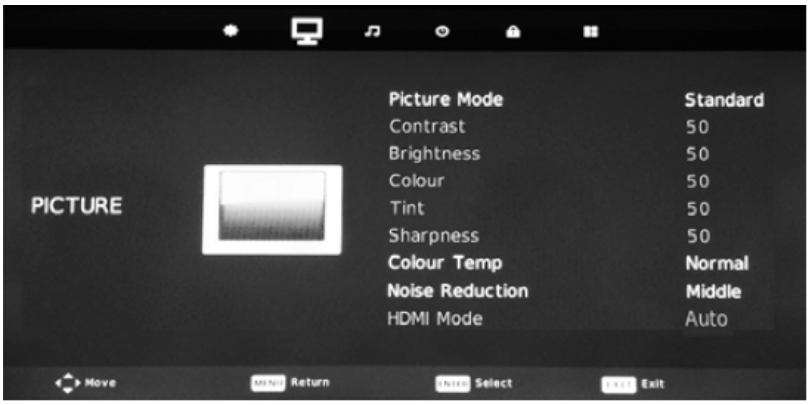

4.3. Меню за управление на звука

- Натиснете MENU (Меню), за да изведете главното меню и натиснете ◄ /►, за да изберете меню Sound .
- **Sound Mode (Режим за управление на звука):** Standard (Стандартен)/Music (Музика)/Movie (Филм)/Sports (Спорт))/Personal (Персонална)
- **Баланс (Balance):** Регулиране на нивото на звука от левия и десния високоговорител.
- **Auto Volume Level (Автоматично ниво на звука):** Когато се включи, рязката промяна в звука ще се изглажда.
- **SPDIF Mode (Режим SPDIF):** Натиснете, за да изберете от Off (Изкл.)/PCM/Auto (Автоматично).
- **AD Switch (Превключване AD):** Натиснете, за да изберете аудио. (само в режим в цифрова телевизия)

4.4. Меню TIME (За настройка на часа)

- Натиснете MENU (Меню), за да изведете главното меню и натиснете ◄ /►, за да изберете меню Tme .
- **Clock (Часовник):** Настройте системното време.
- **Time Zone (Часова зона):** изберете часовата зона.
- **Sleep Time (Време на заспиване):** Изберете време в минути, след което искате телевизорът да се изключи автоматично. Отмяна чрез задаване Off (Изкл.) на настройката.
- **Auto Standby (Автоматично влизане в режим на готовност):** Натиснете, за да изберете.
- **OSD Timer (Таймер за съобщенията на екрана):** Настройте времето на извеждане на съобщенията на екрана.

4.5. Меню LOCK (За управление на блокировка)

- Натиснете MENU (Меню), за да изведете главното меню и натиснете ◄ /►, за да изберете меню Lock.
- **System Lock (Блокиране на системата):** Превключвател за блокиране на системата. (парола “0000”).
- **Set Password (Задаване на парола):** Задаване на парола за блокирана система.
- **Channel Lock (Блокиране на канал):** Натиснете зеления бутона, за да заключите канала.
- **Parental Guidance (Родителски контрол):** Изберете число за възраст, която е подходяща за вашите деца.
- **Key Lock (Заключване на бутоните):** Изберете Off (Изключване) или On (Включване).
- **Hotel Mode (Режим хотел):** Изберете Off (Изключване) или On (Включване)

- .

4.6. Меню SETUP (Настройка)

- Натиснете MENU (Меню), за да изведете главното меню и натиснете ◄ /►, за да изберете меню SETUP.
- **Language (Език):** Задайте езика на екранните съобщения.
- **TT Language (Език на TT):** Натиснете бутон [▼] / [▲], за да изберете TT Language (Език на TT).
- Audio language (Език на звука)/Subtitle Language (Език на субтитрите): Натиснете, за да изберете елемент от менюто. (само в режим в цифрова телевизия)
- **Hearing Impaired (В помощ на хората с нарушен слух):** Натиснете, за да зададете “On” (Вкл.) или “Off” (Изкл.) (само в режим в цифрова телевизия)
- **PVR File System (Система PVR файл):** Задайте файлова система за записи (само за режим цифрова телевизия)
- **Настройка при включване за първи път (First Time Installation):** Натиснете ► или ENTER, за да въведете съответните опции, включително OSD Language (Език на съобщения на екрана) и Country (Държава).
- **Reset (Нулиране):** Възстановява фабричните настройки.
- **Software Update (USB) (Актуализиране на софтуера на телевизора):** За актуализиране на софтуера.
- **Environment (Околна среда):** Натиснете, за да зададете “Home Mode” (Режим на работа в дом) или “Shop Mode” (Режим на работа в шоурум).

5. MEDIA (Медия)

Цветът на иконата показва дали телевизорът е открил USB памет или не. Синя: Да; Сива: Не;

Натиснете ◄/►, за да изберете икона от Photo (Снимка)/Music (Вузика)/Movie (Филм) /Text (Текст) За подробности

5.1. PHOTO (Снимки)

Изберете файл със снимка и натиснете ENTER, за да го видите. Така ще се изведат всички снимки Натиснете ENTER, за да се изведе следното меню.

PLAY/PAUSE (Възпроизвеждане/Пауза) - Натиснете бутон "PLAY/PAUSE", за да се възпроизведе/спре временно слайдшоуто.
NEXT/PREV. (Следващ/Предходен) - Натиснете бутон "NEXT/PREV.", за да се пропусне показването на някоя снимка..
STOP (Стоп) - Натиснете бутон "STOP", за да спрете и се върнете.
REPEAT ALL (Повтаряне на всички) - Натиснете ENTER, за да изберете режима на повторение: Repeat 1 (Повтаряне на 1)/ALL (Всички) /None (Без повторение).
MUSIC (Музика) - Натиснете, за да възпроизвеждате или спирате фонова музика.
PLAYLIST (Списък за възпроизвеждане) - Натиснете, за да видите списъка от картините.
INFO (Информация). - Натиснете, за да се изведе информация за текущото изображение. (Resolution (Резолюция) / Size (Размер) /Date (Дата) /Time (Час))
ROTATE - Завърта в посока, обратна на часовниковата стрелка.
ZOOM IN - Увеличава мащаба на изображението, показано на екрана.
ZOOM OUT - Намалява мащаба на изображението, показано на екрана.
MOVE VIEW - Първо увеличете мащаба на изображението. Маркирайте иконата и натиснете ENTER„ след това натиснете ▼/▲&◄ ►, за да придвижите увеличения изглед на изображението по екрана.

5.2. MUSIC (Музика)

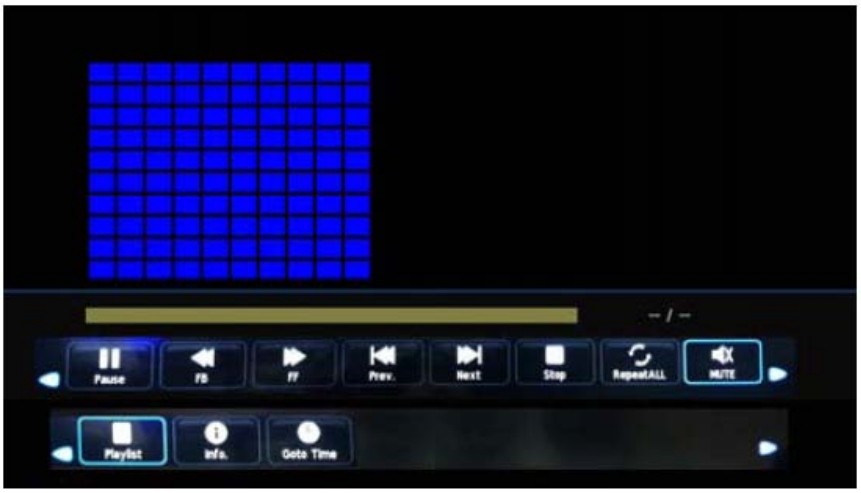

Натиснете ENTER, за да се изведе менюто.

PLAY/PAUSE - Натиснете за възпроизвеждане или спиране на пауза.

FB - Натиснете, за да се възпроизвежда по-бавно.

FF- Натиснете, за да се възпроизвежда по-бързо.

PREV - Натиснете, за да се възпроизведе предходната песен.

NEXT - Натиснете, за да се възпроизведе следващата песен.

STOP - Натиснете, за да се спре възпроизвеждането и да се върне към интерфейса за избор на папки и файлове.

REPEAT ALL - Натиснете, за да изберете режима на повторение: Repeat 1 (Повтаряне на 1)/ALL (Всички) /None (Без повторение).

MUTE - Натиснете, за да изключите звука.

PLAYLIST - изберете, за да се изведе списъка на възпроизвежданите песни.

INFO (Информация). - изберете иконата, за да се изведе информация за музиката.

GOTO TIME - изберете, за да настроите време на възпроизвеждане.

5.3. MOVIE (Филм)

Натиснете ENTER, за да се изведе менюто.

PLAY/PAUSE - Натиснете за възпроизвеждане или спиране на пауза.

FB - Натиснете, за да се възпроизвежда по-бавно.

FF- Натиснете, за да се възпроизвежда по-бързо.

PREV. - Натиснете, за да се възпроизведе предходния филм.

NEXT - Натиснете, за да се възпроизведе следващия филм.

STOP - Натиснете, за да се спре възпроизвеждането и да се върне към интерфейса за избор на папки и файлове.

CHARSET - Натиснете, за да се зададе набор от знаци

REPEAT ALL - Натиснете, за да изберете режима на повторение: Repeat 1 (Повтаряне на 1)/ALL (Всички) /None (Без повторение).

SET A - Избиране на режим AB.

PLAYLIST (Списък за възпроизвеждане) - Натиснете, за да видите списъка от картините.

INFO (Информация). - Натиснете, за да се изведе информация за текущия филм.

SLOW FORWARD - бавно напред

STEP FORWARD - превъртане напред на стъпки

GOTO TIME - изберете, за да настроите време на възпроизвеждане.

ZOOM IN - Увеличава мащаба на изображението на филма.

ZOOM OUT - Намалява мащаба на изображението на филма, показано на екрана.

ASPECT (Съотношение между ширина и дължина на екрана) - Ratio Auto (Автоматично)/4:3/ 16:9 /Zoom1 / zoom2.

MOVE VIEW - Първо увеличете мащаба на изображението. Маркирайте иконата и натиснете ENTER„ след това натиснете ▼/▲&◄ /►, за да придвижите увеличения изглед на филм по екрана.

5.4. TEXT (Текст)

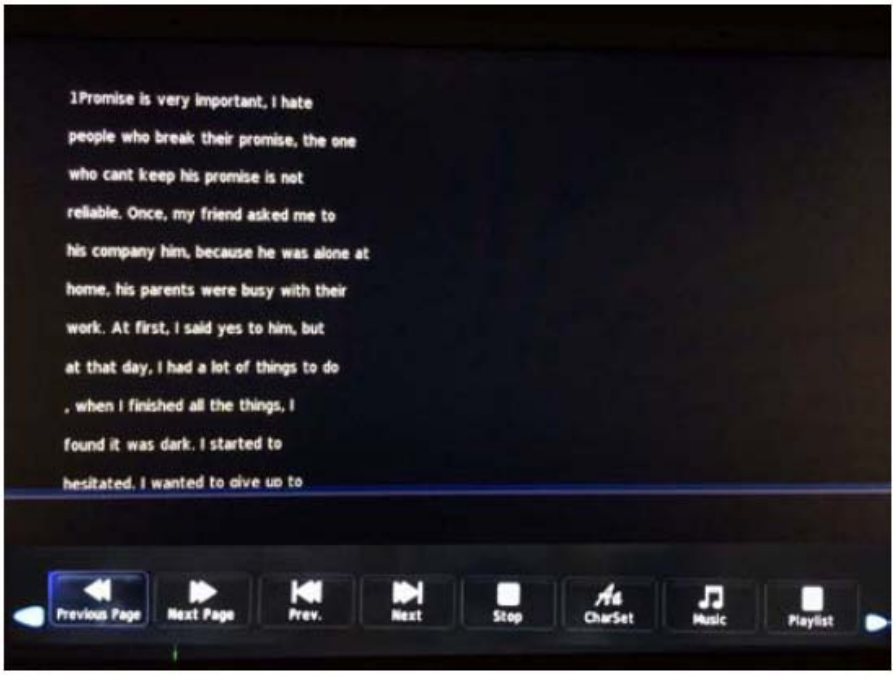

PREV PAGE - Натиснете, за да преминете на предходната страница

NEXT PAGE - Натиснете, за да преминете на следващата страница

PREV. - Натиснете, за да се възпроизведе предходния текст.

NEXT - Натиснете, за да се възпроизведе следващия текст.

STOP - Натиснете, за да се спре възпроизвеждането и да се върне към интерфейса за избор на папки и файлове.

CHARSET - Натиснете, за да се зададе набор от знаци

MUSIC (Музика) - Натиснете, за да възпроизвеждате или спирате фонова музика.

PLAYLIST (Списък за възпроизвеждане) - Натиснете, за да видите списъка от текстове.

6. Техническа спецификация

Модел на продукта	BS-32DLHD	
Размер на екрана	Диагонал 32"	
Aspect Ratio (Съотношение ширина/височина на картината)	16:9	
Захранване	AC 100-240V~,50/60Hz	
Консумирана мощност:	60W	
Телевизионна система	PAL B/G D/K I,SECAM B/G D/K DVB-T/T2/C /S/S2 (В някои страни или региони няма DVB-C сигнал)	
Аудио изходна мощност (Вътрешна)	8Wx2	
Входове	Антенен вход	x 2
	USB вход	x 2
	HDMI вход	x 3
	VGA вход	x 1
	PC AUDIO вход	x 1
	Аудио вход (ляв/десен)	x 1
	Видео вход	x 1
	YPbPr вход	x 1
	RJ45 вход	Не
	Вход за CI-карта	Не
	SCART Вход/изход	Не
	DC вход (12V)	Не
Изходи	Слушалки	x 1
	Изход за аудио линия (ляв/десен)	Не
	Видео изход	Не
	Оптичен	Не
	Коаксиален изход	x 1
Работна температура	$0^{o}C$~$40^{o}C$	
Работна влажност	20% ~ 80%, без конденз	

Забележка: спецификацията, дадена по-горе, може да се променя без предизвестие, с цел подобряване на качеството.

7. Поддържани режими на сигналите

A. VGA режим

Резолюция	Хоризонтална честота (KHz)	Вертикална честота (Hz)	Бележка
640x480	31,50	60,00	
800 x 600	35,16	56,25	
	37,90	60,00	
1024x768	48,40	60,00	
1366x 768	47,85	60,00	
1920x1080	67,50	60,00	Само за Full HD телевизори

Забележка: Предлагаме да използвате VGA свързващ кабел не по-дълъг от 5 метра, за да се осигури подходящо качество на картината.

B. YPbPr режим

Резолюция	Хоризонтална честота (KHz)	Вертикална честота (Hz)
480i	15,734	59,94
480p (720x480)	31,468	59,94
576i	15,625	50,00
576p (720x576)	31,25	50,00
720p (1280x720)	37,50	50,00
	45,00	60,00
1080i	28,13	50,00
	33,75	60,00
1080p (1920x1080)	67,50	60,00
	56,25	50,00

C. HDMI режим

Резолюция	Хоризонтална честота (KHz)	Вертикална честота (Hz)
480p	31,468	59,94
576p	31,25	50,00
720P	45,00	60,00
1080i	33,75	60,00
1080P(1920x1080)	67,50	60,00

- Когато сигналът, който се получава от дисплея надвиши допустимия диапазон, на екранът ще се изведе предупредително съобщение.

- Можете да потвърдите форматът на входния сигнал на екран.

8. Отстраняване на неизправности

Ако дисплеят се повреди или работата на уреда се промени драстично, проверете дисплея в съответствие със следните инструкции: Не забравяйте да проверите периферните устройства, за да определите източника на повредата.

Симптом	Решение
Не може да се включи. (Индикаторът за захранване не светва)	- Проверете дали двата края на захранващия кабел са вмъкнати в съответните гнезда и че стенният контакт работи.
Появява се съобщение No Input Signal (Няма входен сигнал)	- Проверете дали линията на сигнала е свързана правилно. - Проверете,дали захранването към съответните периферни устройства е включено. - Проверете дали опцията Input (Вход), която е избрана, съответства на входния сигнал.
Дистанционното управление не работи правилно.	- Проверете дали батериите не са изтощени. (Използвайте нови батерии) - Проверете дали дистанционното управление е в работния диапазон - Проверете дали дистанционното произведение е насочено към прозорчето със сензора на телевизора. - Проверете дали няма някакви препятствия между дистанционното управление и прозорчето му.
На екрана се появяват премигващи петна и ивици.	- Проверете дали няма емисии (от автомобил, високочестотни кабели или неонови лампи) или други източници на смущения.
Нарушено цветопредаване на изображенията или качеството им.	- Проверете дали всички видео настройки са зададени подходящо, например за яркост, контраст, цветове и др. - За повече информация относно видео настройките, вижте "Функции за екранните съобщения" в Глава 2.
Позицията и размерът на екрана са некоректни.	- Проверете дали позицията и размерът на екрана са подходящо зададени.
Изображението или цветовете са некоректни.	- Проверете дали линията на сигнала е свързана правилно. - Когато свързвате компютър, можете да променяте резолюцията на компютъра, за да получавате коректно изображение. Неточната настройка на изходния сигнал от компютъра нарушава извеждането на изображението на екрана на телевизора.
Извеждане на предупредително съобщение.	- Проверете дали линията на входния сигнал е свързана правилно. - Изберете коректния входен сигнал. - За повече информация, вижте "Поддържани режими на сигналите" в Глава 4.

Значение на символа кошче за отпадъци

Опазвайте околната среда:не изхвърляйте електрическите уреди заедно с битовите отпадъци.

Върнете вашите електрически уреди, които няма да използвате повече, в точките за събиране на такива отпадъци, с цел безопасното им унищожаване.

Това ще подпомогне избягването на вредни въздействия върху околната среда и здравето на човека от неправилно изхвърляне.

- Така ще допринесете за рециклирането и други форми на повторно използване на електрическо и електронно оборудване.

Информация за местата, където такива уреди могат да бъдат изхвърляни може да бъде получена от местните власти.